LOCKER PLUS

szafka typu locker

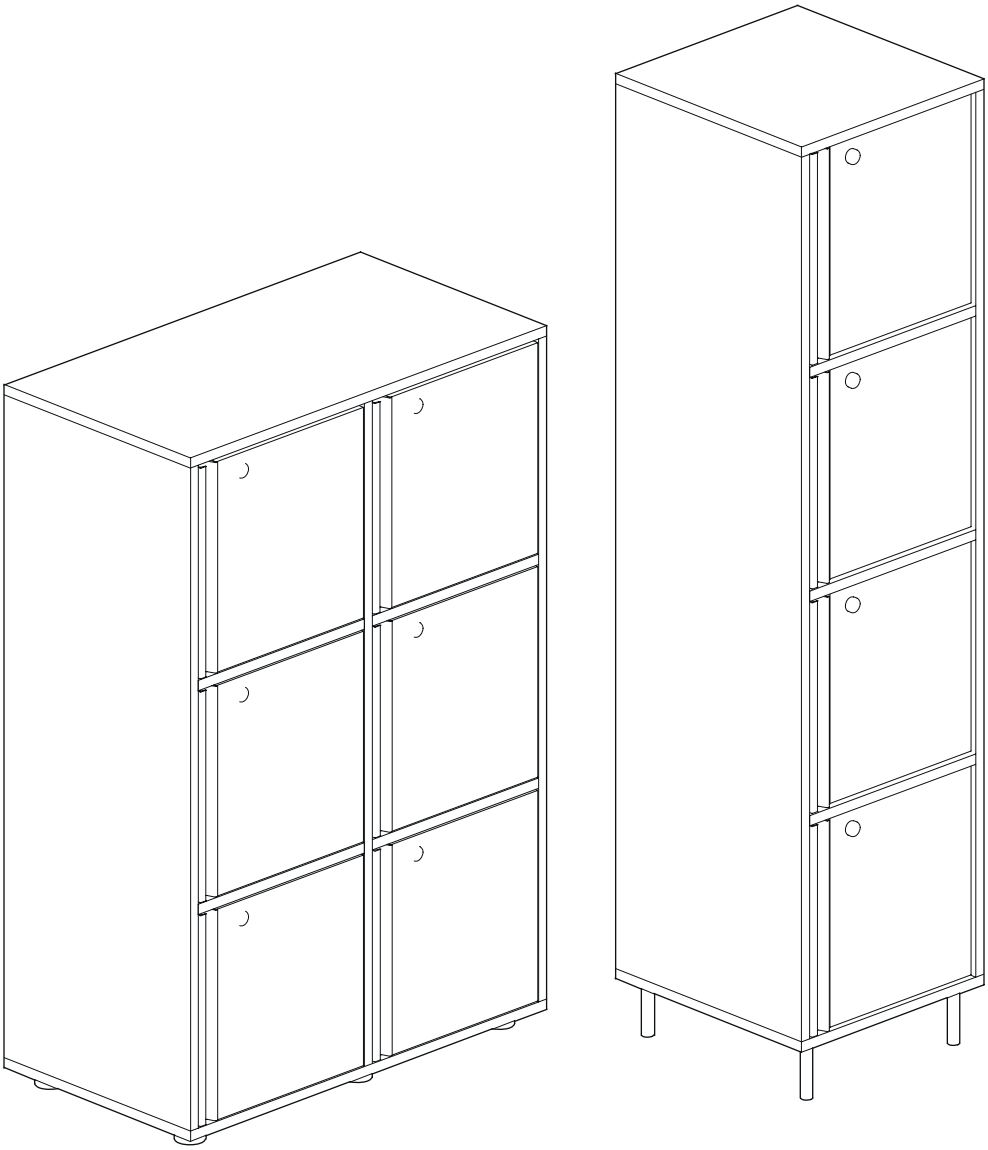

.mdd

disclaimers

Polski

UWAGA!
Przed rozpoczęciem montażu należy uważnie przeczytać instrukcję i postępować zgodnie z jej zaleceniami. Instrukcję zachować na przyszłość. Do montażu używać wyłącznie sprawnych i odpowiednich narzędzi. W przypadku pytań lub wątpliwości prosimy o kontakt.
Przed montażem sprawdzić zawartość paczek. Wszelkie uszkodzenia lub braki należy udokumentować i sfotografować przed rozpoczęciem montażu. W przypadku reklamacji należy dołączyć zdjęcie etykiety z opakowania.

Zeskanuj, aby zgłosić reklamację

English

WARNING!
Read the instruction manual before starting the assembly and follow them carefully. Keep the manual for future reference. Use only efficient and suitable tools. Contact us, if you have any questions or concerns.
Check the contents of the packages before assembly. Any damage or shortages must be documented and photographed before assembly. In case of a claim, attach a photo of the package label.

Scan to file a complaint

Deutsch

ACHTUNG!
Lesen Sie die Anleitung sorgfältig durch, bevor Sie mit der Installation beginnen, und befolgen Sie die Anweisungen. Bewahren Sie diese Anleitung zum späteren Nachschlagen auf. Verwenden Sie für die Montage nur effizientes und geeignetes Werkzeug. Bitte kontaktieren Sie uns, wenn Sie Fragen oder Bedenken haben.
Kontrollieren Sie den Inhalt der Pakete vor der Montage. Eventuelle Schäden oder Fehlmengen müssen vor dem Einbau dokumentiert und fotografiert werden. Im Falle einer Reklamation fügen Sie bitte ein Foto des Verpackungsetiketts bei.

Scannen, um eine Beschwerde einzureichen

Français

ATTENTION !
Lisez attentivement les instructions avant de commencer l'installation et suivez-les. Conservez ces instructions pour pouvoir vous y référer ultérieurement. N'utilisez que des outils efficaces et appropriés pour l'assemblage. Si vous avez des questions, n'hésitez pas à nous contacter.
Vérifiez le contenu des colis avant l'installation. Tout dommage ou manque doit être documenté et photographié avant l'installation. En cas de réclamation, veuillez joindre une photo de l'étiquette de l'emballage.

Numérisez pour déposer une plainte

Español

ATENCIÓN!
Lea atentamente las instrucciones antes de iniciar la instalación y siga las indicaciones. Conserve estas instrucciones para futuras consultas. Utilice únicamente herramientas eficaces y adecuadas para el montaje. Si tiene alguna duda o consulta, póngase en contacto con nosotros.
Compruebe el contenido de los paquetes antes de la instalación. Cualquier daño o falta debe documentarse y fotografiarse antes de la instalación. En caso de reclamación, adjunte una foto de la etiqueta del paquete.

Escanee para presentar una quejatar una queja

Italiano

ATTENZIONE !
Leggere attentamente le istruzioni prima di iniziare l'installazione e seguirle. Conservare queste istruzioni per riferimenti futuri. Per il montaggio, utilizzare solo strumenti efficienti e adatti. Se avete domande o dubbi, contattateci.
Controllare il contenuto delle confezioni prima dell'installazione. Eventuali danni o mancanze devono essere documentati e fotografati prima dell'installazione. In caso di reclamo, allegare una foto dell'etichetta della confezione.

Scansiona per presentare un reclamo

valid for

LKP01
LKP31
LKP53
LKP52
LKP51
LKP54
LKP03
LKP04
LKP05

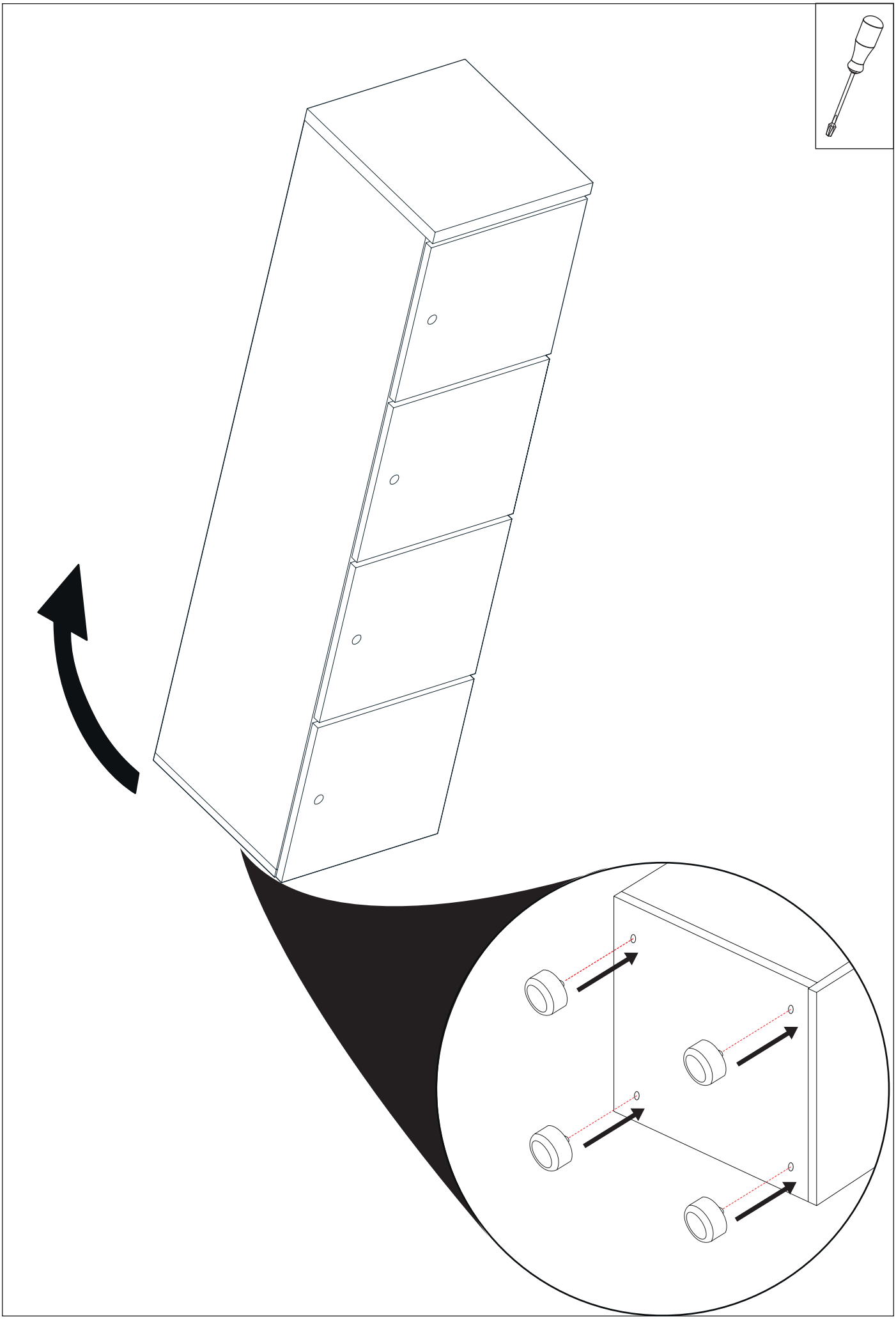

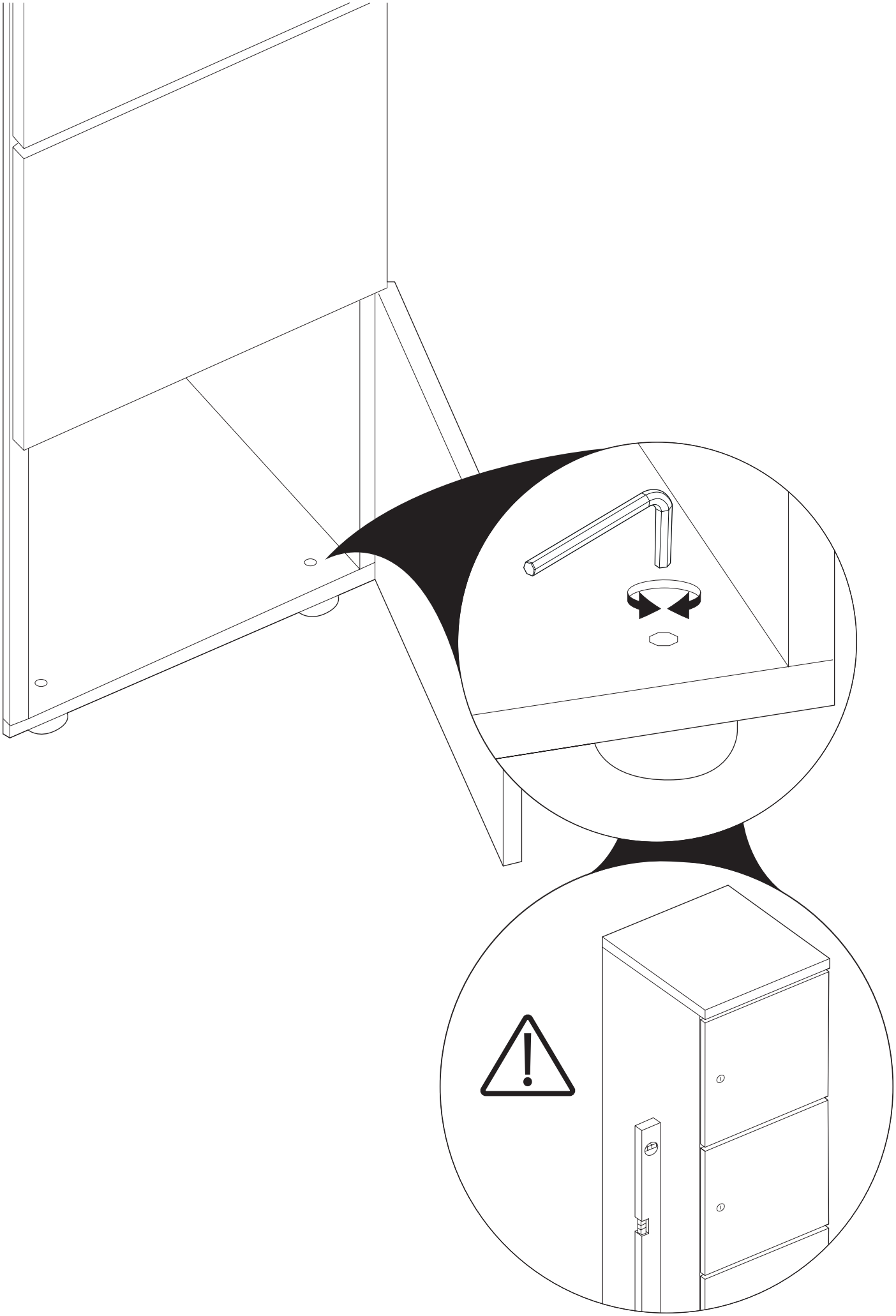

Instrukcja obsługi zamków do Lockerów

aktualna do zamówień złożonych po 16.12.2025

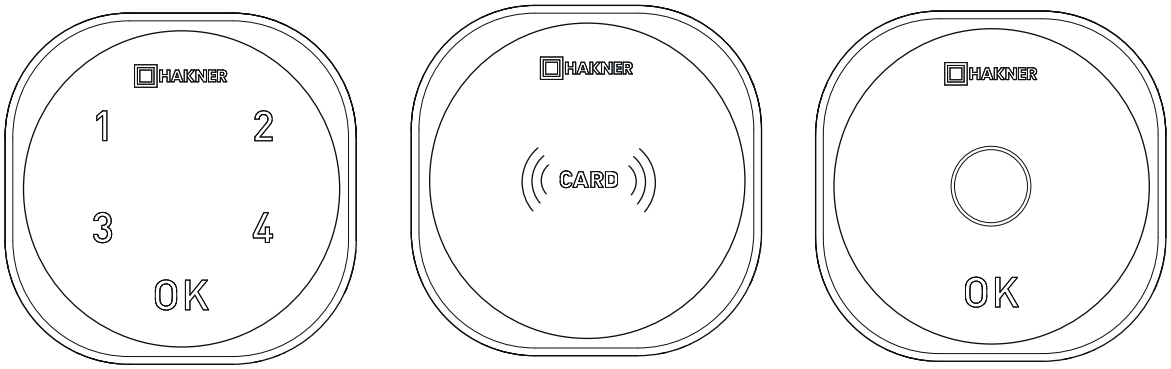

www.mdd.eu

Zamek szeryfowy elektroniczny..... 7
Zamek na kartę 10
Zamek biometryczny..... 14

HAKNER

INSTRUKCJA OBSŁUGI

ZAMEK ROXI-C

Informacje wstępne

Zamek domyślnie ma ustawione kody:

> Fabryczny kod Master (resetujący): 4321
> Fabryczny kod użytkownika: 1234

! W celu bezpiecznego korzystania z zamka należy zmienić zarówno kod Master (resetujący), jak i kod użytkownika.

! Korzystanie z kodu Master podczas użytkowania zamka powoduje otwarcie zamka, jak również automatyczne zresetowanie kodu użytkownika do wartości fabrycznej (1234). W takim przypadku należy ponownie ustawić nowy kod użytkownika.
Kod Master nie resetuje się i pozostaje bez zmian do momentu jego ręcznej zmiany.

1. OPERACJE DOTYCZĄCE OBSŁUGI ZAMKA

1.1 Zmiana kodów

> Wprowadź kod, który chcesz zmienić: Kod użytkownika lub Kod Master.
> Potwierdź OK.
> Naciśnij ponownie i przytrzymaj OK przez ok. 2–3 sekundy. Poczekaj, aż napis „Hakner" zacznie migać.
> Wprowadź nowy kod (od 4 do15 cyfr).
> Potwierdź OK.
> Gotowe – kod został zmieniony.

! Kod użytkownika i kod Master nie mogą być takie same.

1.2 Tryby pracy

Użytkownik może dowolnie, według własnych potrzeb, zmieniać tryby pracy zamka pomiędzy trybem prywatnym (stałego użytkownika) a trybem publicznym (zmiennego użytkownika). Zamek domyślnie ustawiony jest w trybie prywatnym (stałego użytkownika).

1.2.1 Zmiana na Tryb Publiczny (zmiennego użytkownika)

> Wprowadź kod Master (resetujący).
> Potwierdź OK.
> Naciśnij ponownie i przytrzymaj OK przez ok. 2–3 sekundy.
> Potwierdź OK.
> Wprowadź kod 44.
> Potwierdź OK.
> Gotowe – zamek odblokował rygiel i pracuje w trybie publicznym (zmiennego użytkownika).

1.2.2 Zmiana na Tryb Prywatny (stałego użytkownika)

> Wprowadź kod Master (resetujący).
> Potwierdź OK.
> Naciśnij ponownie i przytrzymaj OK przez ok. 2–3 sekundy.
> Potwierdź OK.
> Wprowadź kod 43.
> Potwierdź OK.
> Gotowe – zamek zablokował rygiel i pracuje w trybie prywatnym (stałego użytkownika).

1.3 Odblokowanie i blokowanie zamka

1.3.1 Zmiana na Tryb Prywatny (stałego użytkownika)

> Wprowadź kod użytkownika.
> Potwierdź OK.
> W ciągu 4 sekund obróć zamek, aby go otworzyć.
> Aby zamknąć zamek, obróć go do pozycji początkowej.

1.3.2 Tryb publiczny (zmiennego użytkownika)

Zamykanie skrytki:
> Przekręć zamek do pozycji otwartej i zajmij skrytkę.
> Przekręć zamek do pozycji zamkniętej.
> Wciśnij OK (napis Hakner zacznie migać).
> Wprowadź kod, którym chcesz zamknąć skrytkę (4–15 cyfr).
> Potwierdź OK.
> Gotowe – skrytka została zamknięta Twoim kodem.

Otwieranie skrytki:
> Wprowadź kod użytkownika.
> Potwierdź OK.
> W ciągu 4 sekund obróć zamek, aby go otworzyć.

> Gotowe – skrytka została otwarta. Zwolnij skrytkę, która jest gotowa do użycia przez kolejnego użytkownika.

1.4 Wymiana baterii

Zamek zasilany jest 1 baterią CR2450 3V, które są powszechnie dostępne na rynku. Zalecamy korzystanie z baterii renomowanych producentów, ponieważ charakteryzują się one znacznie większą żywotnością w porównaniu do tańszych odpowiedników.
W zestawie z zamkiem znajduje się przyrząd serwisowy, służący do otwierania obudowy.

Wymiana baterii krok po kroku:

> Umieść i wciśnij przyrząd w otwór serwisowy, który znajduje się w prawej dolnej części obudowy (patrząc na front zamka).
> Jednocześnie delikatnie ruszaj obudową i pociągnij ją do siebie.
> Wyjmij tackę na baterię.
> Umieść nową baterię w tacce plusem „+" skierowanym do dołu tacki (w stronę frontu szafki).
> Wsuń tackę z powrotem do zamka.
> Załóż obudowę zamka z powrotem, dociskając aż do wyraźnego zatrzaśnięcia.

2. WYMIARY

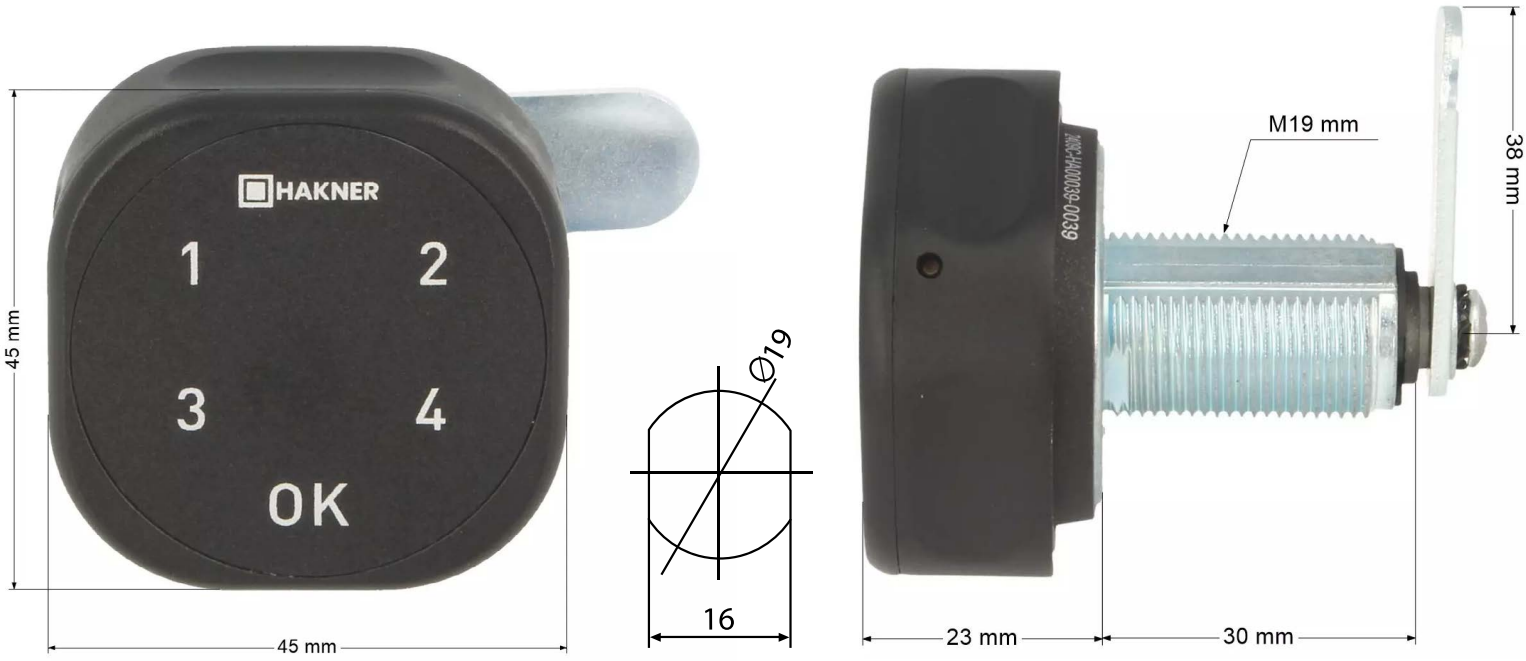

3. FAQ

Co zrobić gdy?	Przyczyna	Rozwiązanie
Kontrolka miga na czerwono po wprowadzeniu kodu	Błędnie wpisany kod	Wpisz poprawnie kod
Zamek nie odryglowuje się pomimo wprowadzenia prawidłowego hasła	Zużyte lub rozładowane baterie	Wymień baterie
Zapomniałem hasła użytkownika	–	Poproś administratora o otwarcie zamka kodem Master (resetującym)

HAKNER

INSTRUKCJA OBSŁUGI

ZAMEK ROXI-K

Informacje wstępne

Zamek domyślnie:

> Znajduje się w trybie prywatnym (stałego użytkownika).
> Nie ma przypisanych żadnych kart.

! W celu bezpiecznego korzystania z zamka należy przypisać do zamka Kartą Zarządzającą.

! Pierwsza, dowolna karta, którą zbliżysz do zamka, staje się automatycznie Kartą Zarządzającą.

1. OPERACJE DOTYCZĄCE OBSŁUGI ZAMKA

1.1 Przypisanie Karty Zarządzającej.

> Zbliż dowolną kartę do zamka.
> Zamek wyda krótki dźwięk akceptujący.
> Gotowe – zbliżona karta zyskała status Karty Zarządzającej.

! Jeśli posiadasz kilka zamków, które chcesz obsługiwać za pomocą tej samej Karty Zarządzającej powtórz czynność w odniesieniu do każdego z zamków.

! Do każdego zamka może być przypisana jedna Karta Zarządzająca.

! Oznacz Kartę Zarządzającą w czytelny dla Ciebie sposób i przechowuj w bezpiecznym miejscu.

1.2 Tryby pracy

Użytkownik może dowolnie, według własnych potrzeb, zmieniać tryby pracy zamka pomiędzy trybem prywatnym (stałego użytkownika) a trybem publicznym (zmiennego użytkownika). Zamek domyślnie ustawiony jest w trybie prywatnym (stałego użytkownika).

1.2.1 Zmiana na Tryb Publiczny (zmiennego użytkownika)

> Zbliż kartę Zmiany Trybu Pracy.
> Zamek wyda pojedynczy dźwięk akceptujący zmianę trybu pracy na Publiczny.
> Gotowe – zamek odblokował rygiel i pracuje w trybie publicznym (zmiennego użytkownika).

1.2.2 Zmiana na Tryb Prywatny (stałego użytkownika)

> Zbliż kartę Zmiany Trybu Pracy.
> Zamek wyda podwójny dźwięk akceptujący zmianę trybu pracy na Prywatny.
> Gotowe – zamek zablokował rygiel i pracuje w trybie prywatnym (stałego użytkownika).

1.3 Programowanie Kart Użytkowników w Trybie prywatnym

> Zbliż przypisaną wcześniej Kartę Zarządzająca.
> Zamek wyda sygnał dźwiękowy i odblokuje zamek.
> W ciągu 4 sekund zbliż ponownie Kartę Zarządzająca.
> Zamek wyda sygnał dźwiękowy, a diody zaczną migać.
> Zbliż kartę, którą chcesz przypisać jako kartę użytkownika.
> Odczekaj kilka sekund, aż diody przestaną migać.
> Gotowe – karta użytkownika została przypisana do zamka.

1.4 Programowanie Kart Master w Trybie prywatnym

> Zbliż przypisaną wcześniej Kartę Zarządzająca.
> Zamek wyda sygnał dźwiękowy i odblokuje zamek.
> W ciągu 4 sekund zbliż ponownie Kartę Zarządzająca.
> Zamek wyda sygnał dźwiękowy, a diody zaczną migać.
> Zbliż kartę, którą chcesz przypisać jako kartę użytkownika.
> Odczekaj kilka sekund, aż diody przestaną migać.
> Gotowe – karta Master została przypisana do zamka.

! Do zamka w trybie prywatnym możesz przypisać do 10 kart łącznie z Kartami Master.

! Karta przypisana do więcej niż jednego zamka pełni funkcję Karty Master.

! Karta Master służy do otwarcia zamka.

1.5 Odblokowanie i blokowanie zamka

1.5.1 Użytkowanie w Trybie prywatnym (stałego użytkownika)

> Zbliż przypisaną do zamka kartę użytkownika.
> Zamek wyda sygnał dźwiękowy i odblokuje zamek.
> W ciągu 4 sekund obróć zamek, aby go otworzyć.
> Aby zamknąć zamek, obróć go do pozycji początkowej.

1.5.2 Użytkowanie w Trybie publicznym (stałego użytkownika)

Zamykanie skrytki:
> Przekręć zamek do pozycji otwartej i zajmij skrytkę.
> Zbliż do zamka dowolną kartę, którą chcesz zaryglować zamek.
> Zamek wyda sygnał dźwiękowy i zarygluje zamek.
> Gotowe – skrytka została zamknięta Twoją kartą.

! Zamek co 4 sekundy sygnalizuje migającymi diodami, że skrytka jest zajęta.

Otwieranie skrytki:
> Zbliż do zamka kartę, którą wcześniej zamek został zaryglowany.
> Zamek wyda sygnał dźwiękowy i odrygluje zamek.
> Gotowe – skrytka została otwarta. Zwolnij skrytkę, która jest gotowa do użycia przez kolejnego użytkownika.

! Jeśli skrytka jest wolna, diody zamka nie migają, a zamek można dowolnie obracać (otwierać i zamykać) bez ryglowania.

1.6 Resetowanie zamka za pomocą Karty Zarządzającej w Trybie Prywatnym

> Zbliż kartę zarządzającą do zamka 6 razy.
> Zamek wyda sygnał dźwiękowy.
> Gotowe – zamek został zresetowany, a wszystkie karty zostały usunięte.

**! Zamek usunął wszystkie karty, wraz z Kartą Zarządzającą.
W tym celu należy zaprogramować ponownie również Kartę Zarządzającą.**

! Resetowanie zamka za pomocą Karty Zarządzającej możliwe jest wyłącznie Trybie Prywatnym.

1.7 Wymiana baterii

Zamek zasilany jest 1 baterią CR2450 3V, które są powszechnie dostępne na rynku. Zalecamy korzystanie z baterii renomowanych producentów, ponieważ charakteryzują się one znacznie większą żywotnością w porównaniu do tańszych odpowiedników. W zestawie z zamkiem znajduje się przyrząd serwisowy, służący do otwierania obudowy.

W zestawie z zamkiem znajduje się przyrząd serwisowy, służący do otwierania obudowy.

Wymiana baterii krok po kroku:

> Umieść i wciśnij przyrząd w otwór serwisowy, który znajduje się w prawej dolnej części obudowy (patrząc na front zamka).
> Jednocześnie delikatnie ruszaj obudową i pociągnij ją do siebie.
> Wyjmij tackę na baterię.
> Umieść nową baterię w tacce plusem „+" skierowanym do dołu tacki (w stronę frontu szafki).
> Wsuń tackę z powrotem do zamka.
> Załóż obudowę zamka z powrotem, dociskając aż do wyraźnego zatrzaśnięcia.

2. WYMIARY

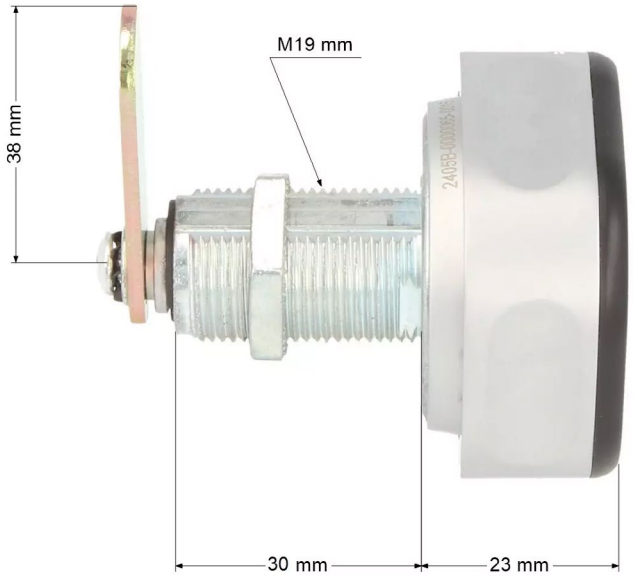

Drewno

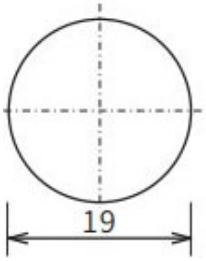

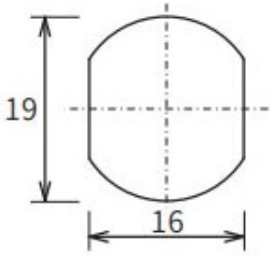

Metal

3. FAQ

Co zrobić gdy?	Przyczyna	Rozwiązanie
Kontrolka miga kilkukrotnie, zamek wydaje kilka dźwięków	Użyto błędną kartę	Zbliż poprawną kartę
Zamek nie odryglowuje się pomimo wprowadzenia prawidłowego hasła	Zużyte lub rozładowane baterie	Wymień baterie
Zapomniałem hasła użytkownika	–	Poproś administratora o otwarcie zamka Kartą Zarządzającą / Master

HAKNER

INSTRUKCJA OBSŁUGI

ZAMEK ROXI-F

Informacje wstępne

Zamek domyślnie:

> Znajduje się w trybie prywatnym (stałego użytkownika).
> Nie ma przypisanych odcisków palców. Można do otworzyć każdym odciskiem palca.

! W celu bezpiecznego korzystania z zamka należy przypisać do zamka Zarządzający !

! Odcisk Palca, oraz odcisk palca użytkownika / użytkowników.

1. OPERACJE DOTYCZĄCE OBSŁUGI ZAMKA

1.1. Przypisanie Zarządzającego Odcisku Palca.

> Umieść na czytniku zamka palec, który chcesz zaprogramować jako Palec Zarządzający.
> Zamek wyda krótki dźwięk akceptujący i odrygluje się.
> Umieść ponownie na czytniku palec, który chcesz zaprogramować jako Palec Zarządzający i przytrzymaj ok. 3 sekund, aż zamek wyda podwójny dźwięk i dioda zacznie migać.
> Umieść ponownie na czytniku palec, który chcesz zaprogramować jako Palec Zarządzający, tym razem 3 krotnie. Po każdym prawidłowym umieszczeniu palca zamek wyda krótki dźwięk.
> Przy 3 przyłożeniu palca zamek wyda dłuższy dźwięk. Poczekaj aż dioda przestanie migać.
> Gotowe – Palec Zarządzający został zaprogramowany prawidłowo.

! Jeśli posiadasz kilka zamków, które chcesz obsługiwać za pomocą tego samego Zarządzającego odcisku palca powtórz czynność w odniesieniu do każdego z zamków.

! Do każdego zamka może być przypisany jednej Zarządzający odcisk palca.

1.2. Tryby pracy

Użytkownik może dowolnie, według własnych potrzeb, zmieniać tryby pracy zamka pomiędzy trybem prywatnym (stałego użytkownika) a trybem publicznym (zmiennego użytkownika). Zamek domyślnie ustawiony jest w trybie prywatnym (stałego użytkownika).

1.2.1. Zmiana na Tryb Publiczny (zmiennego użytkownika)

> Wyjmij baterię z tacką z zamka.
> Umieść przyrząd serwisowy w otworze oznaczonym „Reset". Znajduje się on na obudowie od strony cylindra pod logiem HAKNER nad znakiem „CE".
> Wciśnij i trzymaj umieszczony w otworze przycisk „Reset".
> W tym samym czasie umieść w zamku tackę z baterią.
> Zamek wyda pojedynczy dźwięk.
> Zamek wyda kolejny pojedynczy dźwięk i odrygluje się.
> Wyjmij przyrząd serwisowy.
> Gotowe – zamek odblokował rygiel i pracuje w trybie publicznym (zmiennego użytkownika).

1.2.2. Zmiana na Tryb Prywatny (stałego użytkownika)

> Wyjmij baterię z tacką z zamka.
> Umieść przyrząd serwisowy w otworze oznaczonym „Reset". Znajduje się on na obudowie od strony cylindra pod logiem HAKNER nad znakiem „CE".
> Wciśnij i trzymaj umieszczony w otworze przycisk „Reset".
> W tym samym czasie umieść w zamku tackę z baterią.
> Zamek wyda pojedynczy dźwięk.
> Zamek wyda kolejny, tym razem podwójny dźwięk i zarygluje się.
> Wyjmij przyrząd serwisowy.
> Gotowe – zamek zablokował rygiel i pracuje w trybie prywatnym (stałego użytkownika).

1.4. Programowanie Palca Użytkownika w Trybie prywatnym

> Umieść na czytniku przypisany wcześniej Palec Zarządzający.
> Zamek wyda sygnał dźwiękowy i odblokuje zamek.
> W ciągu 4 sekund zbliż ponownie Palec Zarządzający.
> Zamek wyda podwójny sygnał dźwiękowy, a diody zaczną migać.
> Umieść 3 krotnie na czytniku palec, który chcesz przypisać jako palec użytkownika. Po każdym prawidłowym umieszczeniu palca zamek wyda krótki dźwięk.
> Przy 3 przyłożeniu palca zamek wyda dłuższy dźwięk. Poczekaj aż dioda przestanie migać.
> Odczekaj kilka sekund, aż diody przestaną migać.
> Gotowe – Palec Użytkownika został przypisany do zamka.

1.5. Programowanie Palca Master w Trybie prywatnym

> Umieść na czytniku przypisany wcześniej Palec Zarządzający.
> Zamek wyda sygnał dźwiękowy i odblokuje zamek.
> W ciągu 4 sekund zbliż ponownie Palec Zarządzający.
> Zamek wyda podwójny sygnał dźwiękowy, a diody zaczną migać.
> Umieść 3 krotnie na czytniku palec, który chcesz przypisać jako palec użytkownika. Po każdym prawidłowym umieszczeniu palca zamek wyda krótki dźwięk.
> Przy 3 przyłożeniu palca zamek wyda dłuższy dźwięk. Poczekaj aż dioda przestanie migać.
> Odczekaj kilka sekund, aż diody przestaną migać.
> Gotowe – Palec Master został przypisany do zamka.

! Do zamka w trybie prywatnym możesz przypisać do 8 Odcisków Palca.

! Palec przypisany do więcej niż jednego zamka pełni funkcję Palca Master.

! Palec Master służy do otwarcia zamka.

1.4. Odblokowanie i blokowanie zamka

1.4.1. Użytkowanie w Trybie prywatnym (stałego użytkownika)

> Umieść na czytniku przypisany do zamka palec użytkownika.
> Zamek wyda sygnał dźwiękowy i odblokuje zamek.
> W ciągu 4 sekund obróć zamek, aby go otworzyć.
> Aby zamknąć zamek, obróć go do pozycji początkowej.

1.4.2. Użytkowanie w Trybie publicznym (zmiennego użytkownika)

Zamykanie skrytki:

> Przekręć zamek do pozycji otwartej i zajmij skrytkę.
> Umieść na czytniku dowolny palec, którym chcesz zaryglować zamek.
> Zamek wyda sygnał dźwiękowy i zarygluje zamek.
> Gotowe – skrytka została zamknięta Twoim palcem.

! Zamek co 4 sekundy sygnalizuje migającymi diodami, że skrytka jest zajęta.

Otwieranie skrytki:

> Umieść na czytniku palec, którym wcześniej zamek został zaryglowany.
> Zamek wyda sygnał dźwiękowy i odrygluje zamek.
> Gotowe – skrytka została otwarta. Zwolnij skrytkę, która jest gotowa do użycia przez kolejnego użytkownika.

! Jeśli skrytka jest wolna, diody zamka nie migają, a zamek można dowolnie obracać (otwierać i zamykać) bez ryglowania.

1.5. Usuwanie wszystkich Palców Użytkowników w Trybie Prywatnym

> Umieść na czytniku Palec Zarządzający.
> Zamek wyda pojedynczy sygnał dźwiękowy.
> Umieść na czytniku po raz drugi Palec Zarządzający.
> Zamek wyda podwójny sygnał dźwiękowy.
> Umieść na czytniku po raz trzeci Palec Zarządzający.
> Zamek wyda pojedynczy sygnał dźwiękowy.
> Gotowe – wszystkie odciski palców użytkowników zostały usunięte.

1.6. Resetowanie zamka

> Umieść przyrząd serwisowy w otworze oznaczonym „Reset". Znajduje się on na obudowie od strony cylindra pod logiem HAKNER nad znakiem „CE".

> Trzymaj przez kilka sekund, aż zamek wyda krótki sygnał dźwiękowy.
> Gotowe – zamek został zresetowany.

! Reset zamka powoduje usunięcie odcisków palców użytkowników, oraz odcisku palca zarządzającego.

1.7. Wymiana baterii

Zamek zasilany jest 1 baterią CR2450 3V, które są powszechnie dostępne na rynku. Zalecamy korzystanie z baterii renomowanych producentów, ponieważ charakteryzują się one znacznie większą żywotnością w porównaniu do tańszych odpowiedników.
W zestawie z zamkiem znajduje się przyrząd serwisowy, służący do otwierania obudowy.

Wymiana baterii krok po kroku:

> Umieść i wciśnij przyrząd w otwór serwisowy, który znajduje się w prawej dolnej części obudowy (patrząc na front zamka).
> Jednocześnie delikatnie ruszaj obudową i pociągnij ją do siebie.
> Wyjmij tackę na baterię.
> Umieść nową baterię w tacce plusem „+" skierowanym do dołu tacki (w stronę frontu szafki).
> Wsuń tackę z powrotem do zamka.
> Załóż obudowę zamka z powrotem, dociskając aż do wyraźnego zatrzaśnięcia.

2. WYMIARY

(do uzupełnienia rysunkiem technicznym)

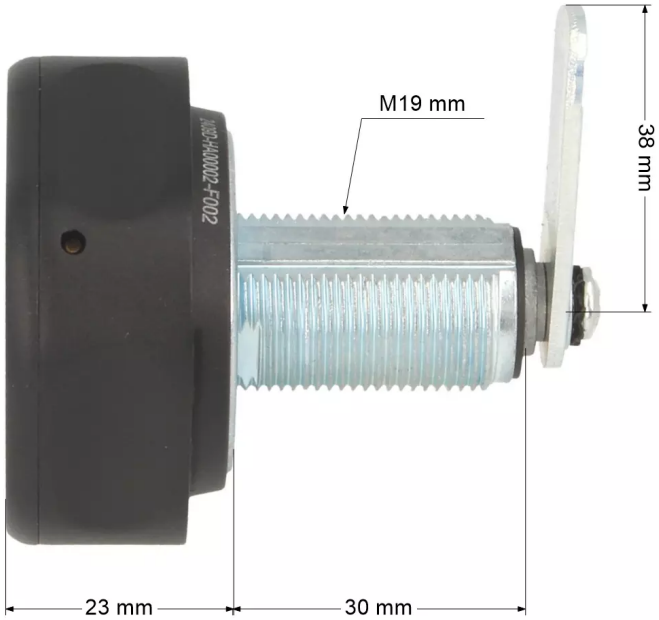

Drewno

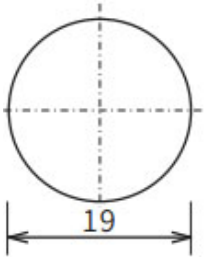

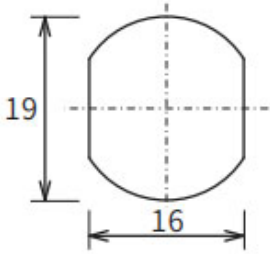

Metal

3. FAQ

Co zrobić gdy?	Przyczyna	Rozwiązanie
Kontrolka miga kilkukrotnie, zamek wydaje kilka dźwięków	Użyto błędną kartę	Zbliż poprawny palec
Zamek nie odryglowuje się pomimo wprowadzenia prawidłowego hasła	Zużyte lub rozładowane baterie	Wymień baterie
Zapomniałem hasła użytkownika	–	Poproś administratora o otwarcie zamka palcem zarządzającym.

Instrukcja obsługi zamków do Lockerów

aktualna do zamówień złożonych przed 16.12.2025

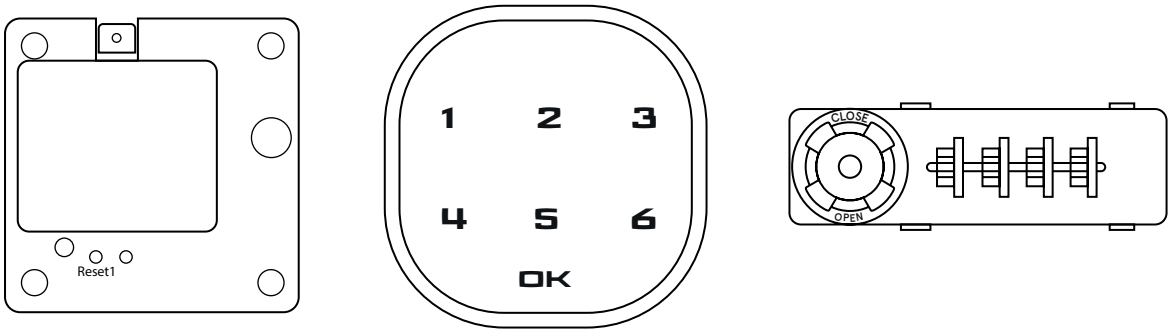

Zamek elektroniczny na kartę 20
Zamek elektroniczny na kod 23
Zamek szyfrowy 27

Zamek elektroniczny na kartę

1. Wymiary korpusu

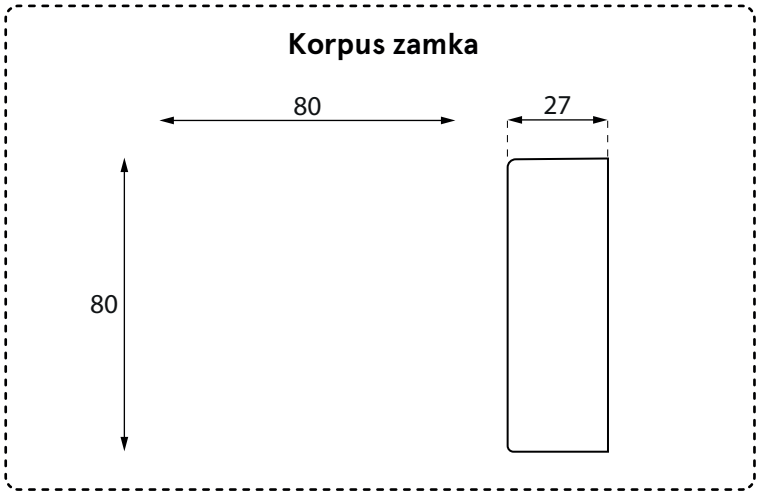

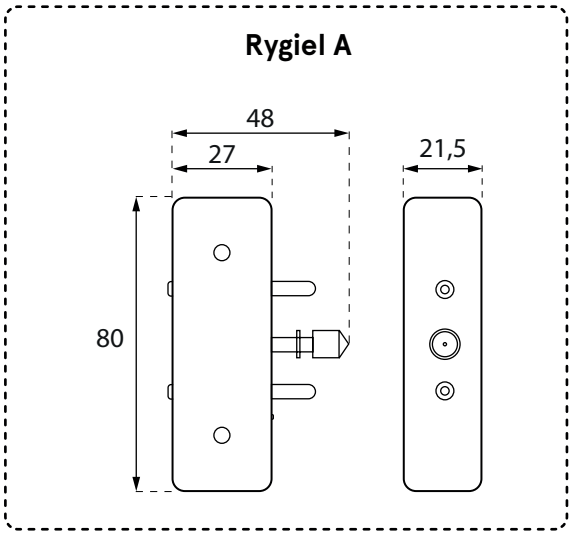

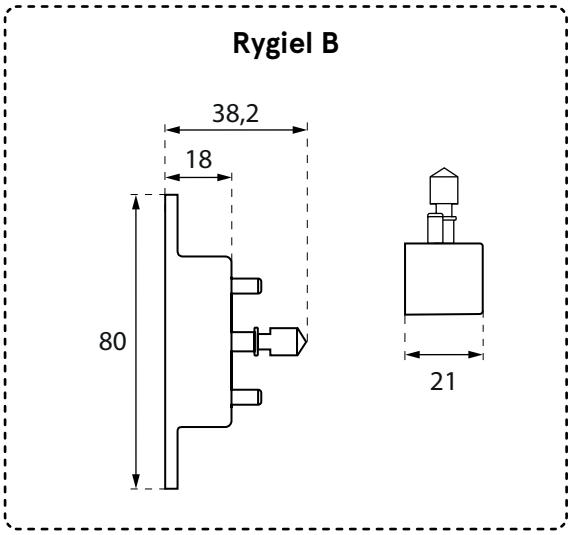

2. Wymiary montażowe

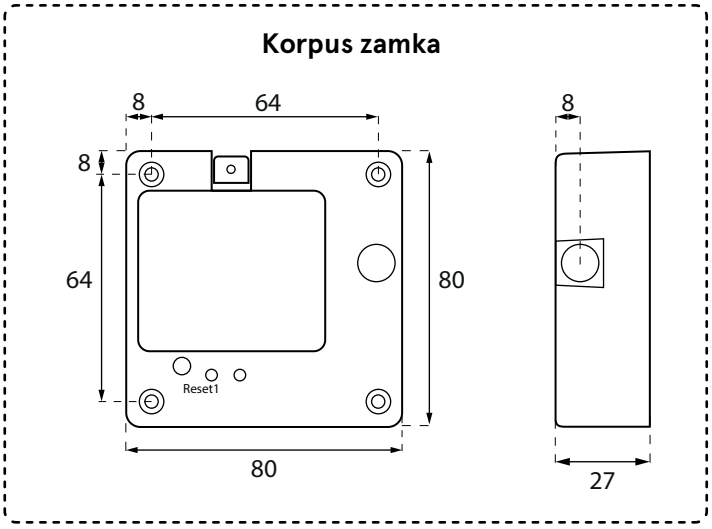

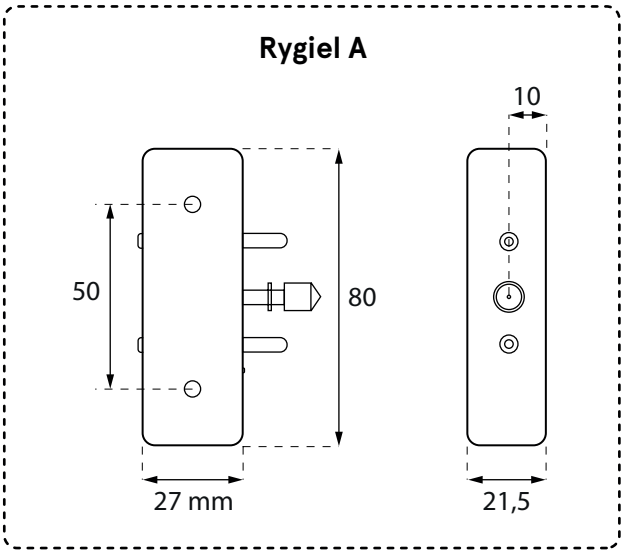

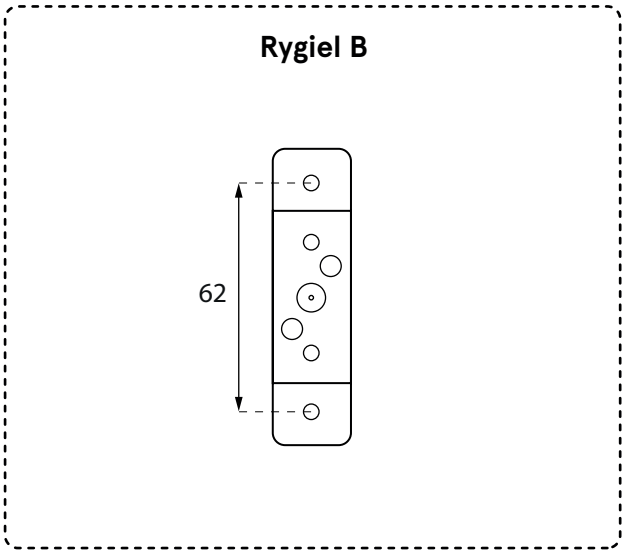

Specyfikacja zamka

Liczba trybów: 3
Tryby: prywatny / publiczny / biurowy
Klucz Master: tak (karta)
Układ: pionowy / poziomy
Zasilanie: 4 baterie AAA 1,5V

Zastosowanie

Drewno: maksimum 38 mm
Szkło: maksimum 38 mm

3. Programowanie zamka

Krok 1. Pierwsze uruchomienie

Przed uruchomieniem:
- Otwórz klapkę z tyłu zamka,
- Umieść w zamku 4 baterie AAA,
- Zamknij klapkę.

Uruchamianie zamka
- Wciśnij i przytrzymaj przez 3 sekundy przycisk Reset, znajdujący się z tyłu zamka,
- Usłyszysz 3 sygnały dźwiękowe, a pierwsze uruchomienie zostanie potwierdzone dwoma mignięciami zielonej diody.

Krok 2. Konfiguracja Karty Kierownika / Zarządzającej

Zaprogramuj kartę Kierownika / Zarządzającą, aby odblokować możliwość konfiguracji zamka.

W tym celu:
- Wciśnij jeden raz przycisk nr 1, znajdujący się z tyłu zamka,
- Gdy zielona dioda zacznie migać, przyłóż do zamka kartę, którą chcesz zaprogramować jako Kartę Kierownika / Zarządzającą.

Uwagi

Uwaga 1: Karta Kierownika / Zarządzająca zyskuje ten status po jej zaprogramowaniu. Przed wykonaniem operacji programowania karta nie zawiera żadnych danych.

Uwaga 2: Bez zaprogramowanej Karty Kierownika / Zarządzającej podjęcie dalszych kroków nie będzie możliwe.

Uwaga 3: Opisz lub oznacz Kartę Kierownika / Zarządzającą i przechowuj ją poza zasięgiem osób trzecich.

Uwaga 4: Do jednego zamka możesz przypisać maksymalnie 20 Kart Zarządzających.

Programowanie kilku Kart Zarządzających:
- Wciśnij jeden raz przycisk nr 1, znajdujący się z tyłu zamka,
- Gdy zielona dioda zacznie migać, przyłóż do zamka kartę, którą chcesz zaprogramować jako Kartę Zarządzającą,
- Powtórz tę operację dla każdej karty osobno.

Uwagi

Uwaga 1: Nie przykładaj wielu kart na raz podczas migania diody. Kolejną konfigurację rozpocznij po zakończeniu poprzedniej. Kolejną rejestrację rozpocznij po zakończeniu pierwszej.

Krok 3. Wybierz tryb pracy zamka

1. Publiczny

1. Karty używane w tym trybie: Kierownika, Użytkownika
2. Karta Kierownika w trybie publicznym pełni dodatkową funkcję Karty Master

Tryb publiczny przeznaczony jest dla jednorazowego użytkownika.
Programowanie karty następuje każdorazowo w chwili otwierania zamka, po przyłożeniu karty do czytnika.

2. Prywatny

1. Karty używane w tym trybie: Kierownika, Użytkownika, Usuwająca.

Zamek działający w trybie prywatnym obsługuje wyłącznie karty, które zostały wcześniej do niego zaprogramowane. Otwieranie zamka odbywa się po przyłożeniu do niego Karty Użytkownika/Master.

Ryglowanie następuje automatycznie po zamknięciu zamka oraz zgaśnięciu diody informującej o zaszyfrowaniu. Tryb prywatny jest stosowany najczęściej w szafkach pracowniczych.

3. Biurowy

1. Karty używane w tym trybie: Kierownika, Użytkownika, Usuwająca.
2. Awaryjne otwieranie szafki odbywa się poprzez użycie Karty Zarządzającej.

Tryb biurowy to wariant komercyjny.
Do zamykania i otwierania zamka w trybie biurowym stosuje się tę samą Kartę Użytkownika.
Powyższa opcja uniemożliwia samoistne zaryglowanie szafki, w tym celu wymagane jest potwierdzenie poprzez przyłożenie karty.

Krok 4. Programowanie wybranego trybu

1. **Publiczny**
   - Wciśnij 3-krotnie przycisk ,,Set", który znajduje się z tyłu zamka.
   - Gdy dioda zacznie migać, przyłóż Kartę Zarządzającą
   - Usłyszysz jedno piknięcie, które stanowi potwierdzenie zakończenia operacji.

2. **Prywatny**
   - Wciśnij 3-krotnie przycisk ,,Set", który znajduje się z tyłu zamka.
   - Gdy dioda zacznie migać, przyłóż Kartę Zarządzającą
   - Usłyszysz dwa piknięcia, które stanowią potwierdzenie zakończenia operacji.

3. **Biurowy**
   - Wciśnij 3-krotnie przycisk ,,Set", który znajduje się z tyłu zamka.
   - Gdy dioda zacznie migać, przyłóż Kartę Zarządzającą
   - Usłyszysz trzy piknięcia, które stanowią potwierdzenie zakończenia operacji.

Krok 5. Programowanie kart

1. Karta Usuwająca

1. Karta Usuwająca usuwa wszystkie zaprogramowane Karty Użytkowników.
2. Do jednego zamka możesz przypisać maksymalnie 10 Kart Usuwających.

Karta Usuwająca usuwa wyłącznie Karty Użytkowników.

Programowanie karty usuwającej
- Wciśnij dwukrotnie przycisk nr 1.
- Gdy czerwona dioda zamiga, przyłóż Kartę Zarządzającą, a następnie kartę, którą chcesz zaprogramować jako Kartę Usuwającą.
- Sygnałem pomyślnego zakończenia procesu jest miganie zielonej diody.

2. Karta Użytkownika

Programowanie Karty Użytkownika
- Wciśnij dwukrotnie przycisk nr 1.
- Użyj Karty Zarządzającej, a następnie przyłóż kartę, którą chcesz zaprogramować jako Kartę Użytkownika.
- Jeden ciągły sygnał i miganie zielonej diody stanowią potwierdzenie pomyślnej rejestracji.

3. Wiele kart użytkownika

1. W przypadku rejestracji kilku Kart Użytkownika wymaga się wyłącznie jednorazowego użycia Karty Zarządzającej – celem potwierdzenia na początkowym etapie programowania.

Programowanie wielu Kart Użytkownika
- Wciśnij dwukrotnie przycisk nr 1.
- Użyj Karty Zarządzającej, a następnie przyłóż kartę, którą chcesz zaprogramować jako Kartę Użytkownika.
- Jeden ciągły sygnał i miganie zielonej diody stanowią potwierdzenie pomyślnej rejestracji.
- Przyłóż kolejną Kartę, którą chcesz zaprogramować, poczekaj na sygnał potwierdzający rejestrację.
- Powtórz proces dla każdej kolejnej Karty Użytkownika.

4. Przywracanie ustawień fabrycznych

- Przytrzymaj przez 3 sekundy przycisk Reset, który znajduje się z tyłu zamka.
- 3 piknięcia i miganie stanowią sygnał potwierdzający pomyślne zakończenie operacji.

Zamek elektroniczny na kod

1. Wymiary korpusu

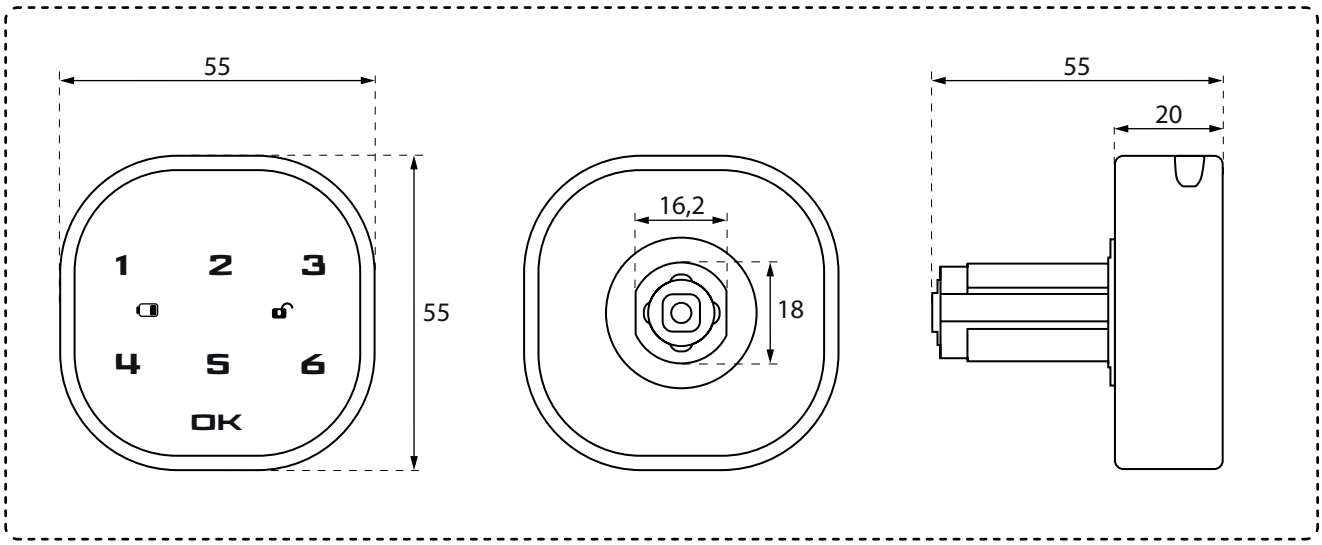

2. Montaż

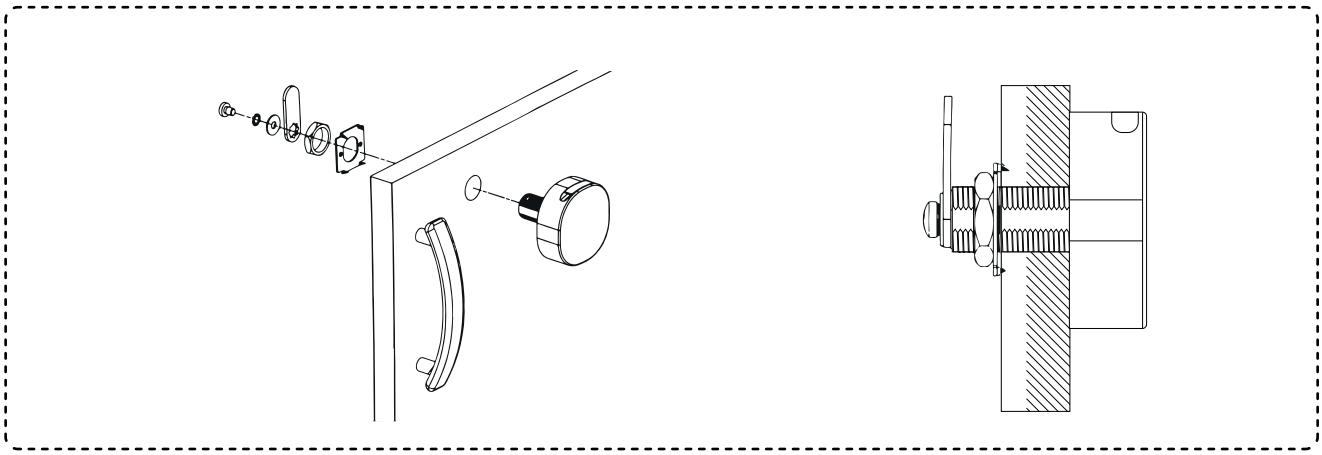

Specyfikacja zamka

Zasilanie: 3V CR2032

Zastosowanie

Drewno: maksimum 38 mm
Szkło: maksimum 38 mm

3. Użytkowanie / ustawienia

Otwieranie

Przed uruchomieniem:
- Otwórz klapkę z tyłu zamka,
- Umieść w zamku 4 baterie AAA,
- Zamknij klapkę.

Otwieranie:
- Wprowadź kod fabryczny (1234) i wciśnij przycisk OK,
- Usłyszysz długi sygnał dźwiękowy,
- Kiedy dioda zaświeci się na zielono 🔓, zamek jest odblokowany,
- Przekręć gałkę o 180 stopni.

Zamykanie:
- Przekręć gałkę o 180 stopni w pierwotną pozycję.

Programowanie

Zaprogramuj kartę Kierownika / Zarządzającą, aby odblokować możliwość konfiguracji zamka.

1. Zmiana kodu

- Wprowadź kod fabryczny (1234) i wciśnij OK, usłyszysz długi sygnał i dioda 🔓 zmieni kolor na zielony.
- Wciśnij i przytrzymaj przez około 2 sekundy przycisk OK, dioda 🔓 zacznie migać, wprowadź nowy kod i wciśnij przycisk OK. Usłyszysz długi sygnał oznaczający, że kod został zmienony.

2. Włączanie trybu publicznego

- Wprowadź kod i wciśnij przycisk OK, usłyszysz długi sygnał, dioda 🔓 zmieni kolor na zielony.
- Wciśnij i przytrzymaj przez około 2 sekundy przycisk OK, kiedy dioda 🔓 zacznie migać wciśnij ponownie OK.
- Wprowadź kod "44", następnie naciśnij OK. Usłyszysz długi sygnał oznaczający, że tryb publiczny został włączony.

3. Ustawianie jednorazowego kodu

- Wciśnij przycisk OK, dioda 🔓 zacznie migać.
- Wprowadź jednorazowy kod (od 4 do 15 cyfr).
- Wciśnij `OK', usłyszysz długi sygnał oznaczający, że jednorazowy kod został ustawiony

  * Należy pamiętać, że kod jednorazowy upoważnia tylko do jednorazowego otwarcia zamka i po jego zamknięciu zamek automatycznie usuwa ten kod z pamięci. Chcąc otworzyć zamek ponownie, należy jeszcze raz przeprowadzić procedurę ustawienia jednorazowego kodu.

4. Wyłączanie trybu publicznego

- Wprowadź kod i wciśnij „OK”, usłyszysz długi sygnał dźwiękowy
- Wciśnij i przytrzymaj przez około 2 sekundy przycisk OK, dioda 🔓 zacznie migać. Wciśnij ponownie przycisk OK.
- Wprowadź kod "43" i wciśnij przycisk OK. Usłyszysz długi sygnał oznaczający, że tryb publiczny został wyłączony.

5. Włączanie / wyłączanie funkcji ukrycia kodu

- Wprowadź kod i przycisk OK, usłyszysz długi sygnał dźwiękowy.
- Wciśnij i przytrzymaj przez około 2 sekundy przycisk OK, dioda 🔓 zacznie migać. Wciśnij ponownie przycisk OK.
- a) Wprowadź kod "42" i wciśnij przycisk OK. Usłyszysz długi sygnał oznaczający,
- że funkcja ukrycia kodu została włączona.
  b) Wprowadź kod "41" i wciśnij przycisk OK. Usłyszysz długi sygnał oznaczający, że funkcja ukrycia kodu została wyłączona.

Funkcje

- Odzyskanie zapomnianego kodu jest możliwe poprzez użycie klucza USB. Kod zostanie zmieniony na fabryczny „1234”.
- Funkcja ukrycia kodu: możliwość ukrycia właściwego kodu poprzez wpisanie przed nim lub po nimfałszywego kodu (max. 16 cyfr).
- Alarm zostanie aktywowany po czterokrotnym błędnym wprowadzeniu kodu. Zamek zostanie zablokowany na 60 sekund.
- Automatyczne informowanie o niskim poziomie napięcia baterii.
- Zamek wyposażony jest w baterię 3V Cr2023. Ostatni zapisany kod nie zostanie utracony po wymianie baterii.

Rozwiązywanie problemów

Problem	Przyczyna	Rozwiązanie problemu
Po wprowadzeniu kodu słyszalny jest podwójny dźwięk, zamek otwiera się z opóźnieniem.	Zbyt niskie napięcie baterii	Wymień baterię
Po wprowadzeniu kodu słyszymy sygnał, zamek nie chce się otworzyć.	Gałka ustawiona jest w złej pozycji	Przekręć gałkę do pozycji prawidłowej
Brak sygnału dźwiękowego podczas dotykania przycisków, zamek może zostać normalnie otwarty	Dzwonek nie działa	Wymień dzwonek

Zamek szyfrowy

1. Wymiary korpusu

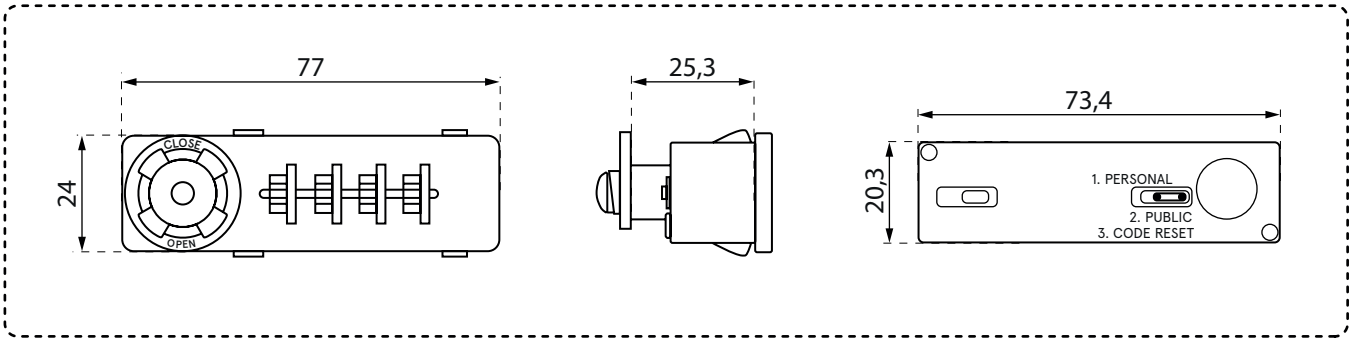

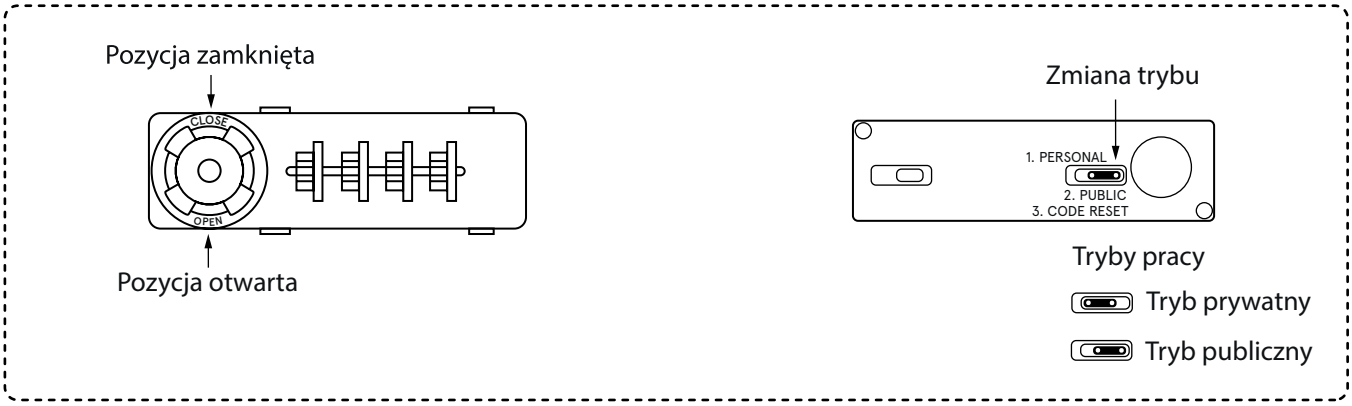

2. Użytkowanie / ustawienia

Programowanie

1. Tryb prywatny

Zamek obsługuje jeden kod, który należy wprowadzić każdorazowo przy otwieraniu szafki.
Tryb prywatny jest stosowany najczęściej w szafkach pracowniczych.

Uwaga

Wszystkie operacje związane z programowaniem Trybu Prywatnego wykonuj przy otwartych drzwiczkach szafki, w której zamontowano urządzenie.

Programowanie trybu prywatnego:
- Ustaw kod zamka na ,,0000"
- Ustaw pozycję tylnego przełącznika na ,,Public code reset”

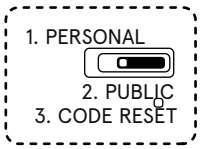

- Przekręć gałkę o 180 stopni - wskaźnik znajdzie się w pozycji ,,open”

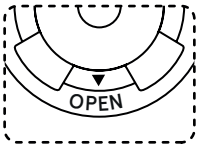

- Ustaw swój kod i przechowuj go w miejscu niedostępnym dla osób trzecich
- Przekręć gałkę o 180 stopni - wskaźnik znajdzie się w pozycji ,,close”

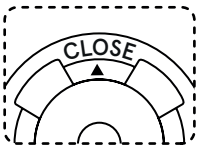

- Ustaw pozycję tylnego przełącznika na ,,Personal”

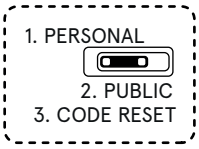

Zmiana kodu w trybie w trybie prywatnym:
- Wprowadź dotychczasowy kod
- Ustaw pozycję tylnego przełącznika na ,,Public code reset”

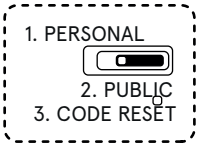

- Przekręć gałkę o 180 stopni - wskaźnik znajdzie się w pozycji ,,open”

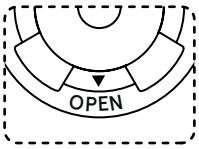

- Ustaw swój kod i przechowuj go w miejscu niedostępnym dla osób trzecich
- Przekręć gałkę o 180 stopni - wskaźnik znajdzie się w pozycji ,,close”

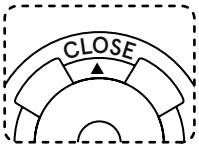

- Ustaw pozycję tylnego przełącznika na ,,Personal”

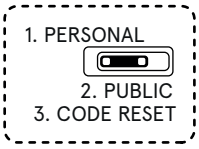

Odzyskiwanie kodu w trybie prywatnym za pomocą Klucza Master

⚠ Uwaga

W przypadku potrzeby awaryjnego otworzenia zamka użyj odpowiedniego Klucza Master. Klucz ten nie otwiera zamka, pozwala jedynie na odszukanie zapomnianej kombinacji kodu.

- Włóż klucz do cylindra i przekręć go o 180 stopni.
- Pozostaw klucz w tej pozycji aż do zakończenia kolejnego kroku
- Kręć tarczami zamka aż do odczuwalnego oporu. Po zatrzymaniu tarczy przejdź do kolejnej. Zablokowane tarcze wyznaczają kod zamka.
- Aby zatwierdzić operację, przekręć klucz do pierwotnej pozycji, a następnie wyjmij go z zamka.

Odzyskiwanie kodu za pomocą klucza awaryjnego:

Front zamka

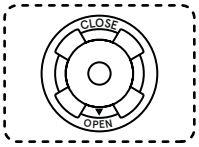

Tył zamka

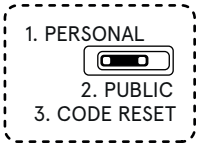

⚠ Uwaga

W trybie prywatnym, przy otwartym zamku odnalezienie kodu przy użyciu klucza jest niemożliwe.

1.

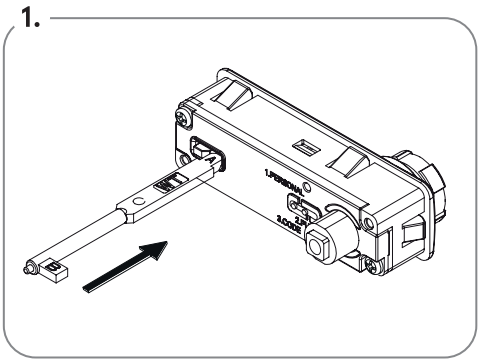

2.

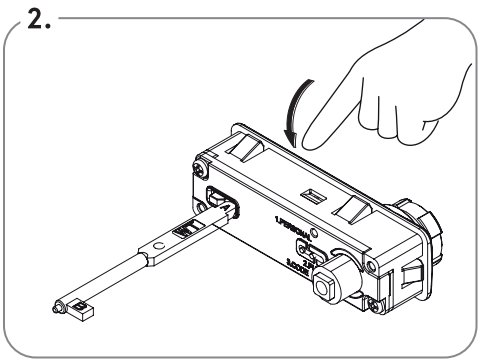

Obróć kolejno wszystkie tarcze, aż zostaną unieruchomione

3.

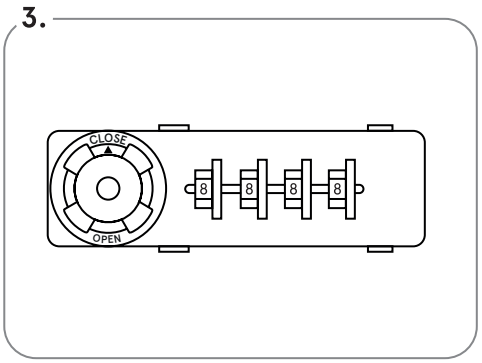

Zablokowane tarcze wyznaczają kod zamka

4.

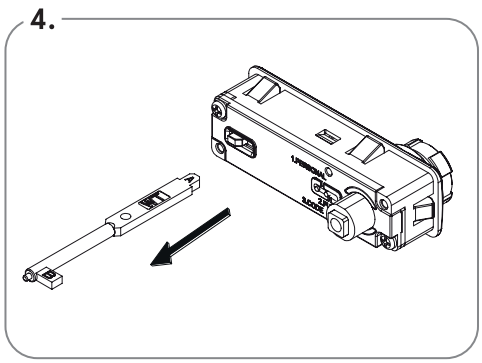

2. Tryb publiczny

Proces programowania zamka w Trybie Publicznym odbywa się na dwa sposoby, zależnie od okoliczności.

⚠ Uwaga

Wszystkie operacje związane z programowaniem Trybu Publicznego wykonuj przy otwartych drzwiczkach szafki, w której zamontowano urządzenie.

Programowanie trybu publicznego w nowym zamku

- Ustaw kod zamka na ,,0000"
- Ustaw pozycję tylnego przełącznika na ,,Public code reset”

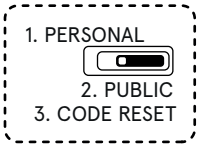

- Przekręć gałkę o 180 stopni - wskaźnik znajdzie się w pozycji ,,open”

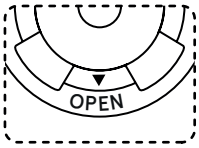

- Ustaw swój kod
- Przekręć gałkę o 180 stopni - wskaźnik znajdzie się w pozycji ,,close”

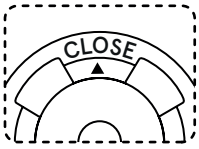

Zmiana trybu prywatnego na tryb publiczny

- Wpisz dotychczasowy kod
- Ustaw pozycję tylnego przełącznika na ,,Public code reset”

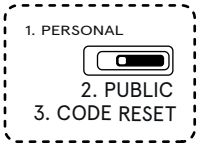

- Przekręć gałkę o 180 stopni - wskaźnik znajdzie się w pozycji ,,open”

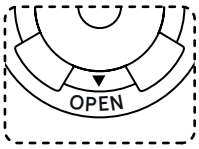

- Ustaw swój kod
- Przekręć gałkę o 180 stopni - wskaźnik znajdzie się w pozycji ,,close”

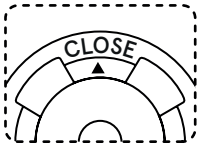

⚠ Ważne informacje

- Procedura odzyskiwania kodu odbywa się w taki sam sposób dla każdego z trybów.
- Poprawne użytkowanie zamka obejmuje wprowadzenie kodu, przekręcenie gałki do pozycji ,,open" oraz zamknięcie drzwiczek.
- Gdy jest to możliwe, operacje związane z programowaniem wykonuj przy otwartych drzwiczkach.
- Zaleca się, aby stosować wszelkie możliwe środki ostrożności, gdy zamek znajduje się w Trybie Publicznym. Sugerujemy przede wszystkim maskowanie prawidłowego kodu poprzez losowe pokręcanie tarczami zamka przed oddaleniem się od szafki.
- Przełącznik przeznaczony do zmiany trybów umożliwia przełączanie w dwóch przeciwległych kierunkach. Dla Trybu Prywatnego należy przesunąć przełącznik w lewo. Dla trybu Publicznego lub w celu dokonania resetu przełącznik powinien znaleźć się po prawej stronie. Pamiętaj, że opcja ,,code reset" nie jest trybem.